GROVE	WERKZEUG TOOLS	BILDTAFEL PICTORIAL DISPLAY			GMK4080-3
		10.16	3294066-ETL C	1/1	

1

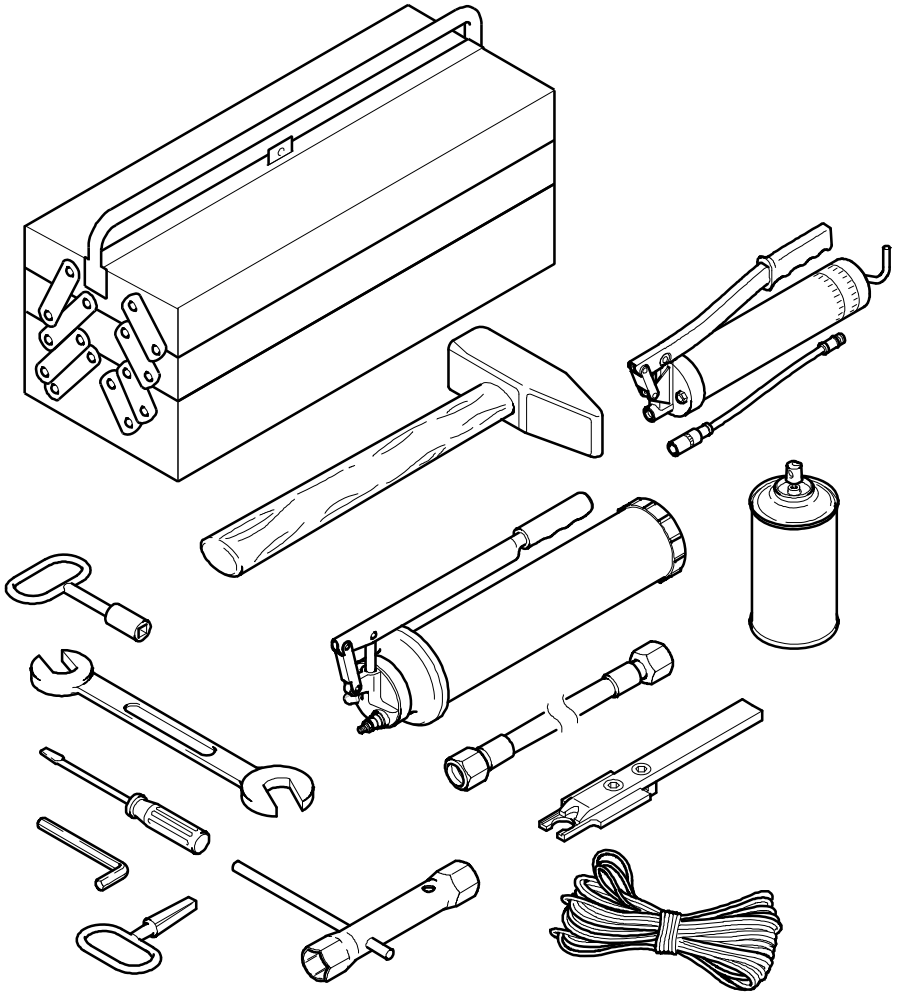

2

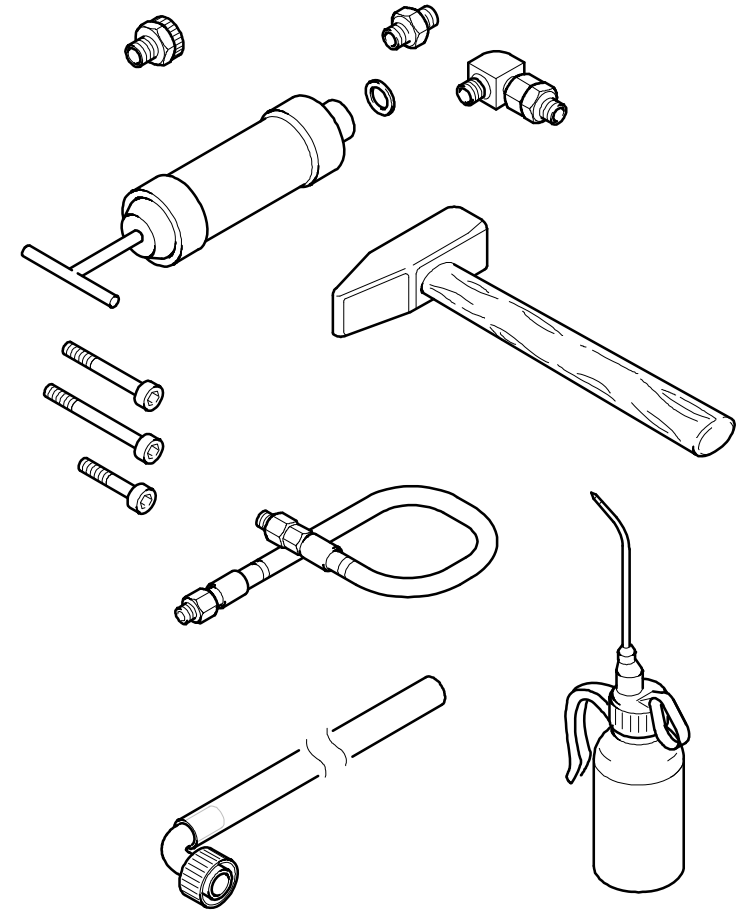

3294066-C-BL01-1016-0000